SERVICE ET TEST HYDROSTATIQUE

SERVICE RAPIDE
SATISFACTION GARANTIE
SÉCURITÉ ACCRUE

ENTRETIEN COMPLET

- **Filtration de la poudre;**
- **Vérification des traces de rouille dans le cylindre;**
- **Vérification du mécanisme de fonctionnement;**
- **Rechargement;**
- **Vérification de l'étanchéité;**
- **Pièces internes incluses.**

PRIX COMPÉTITIF

TEST HYDROSTATIQUE
(BASSE PRESSION)

- **Fait selon la norme N.F.P.A. 10.**

- ***Installation de vos extincteurs selon les normes.***
- ***Certification du travail.***
- ***Rapport d'inventaire des équipements.***

SYLPROTEC
9291 Du Prado, St-Léonard, Qc, H1P 3H1
Tel.: 514-388-5551, 1-866-580-5551, Fax: 514-388-2040
WWW.sylprotec.com, email: info@sylprotec.com

INFORMATION SUR LES TYPES D'EXTINCTEURS

		USAGE RECOMMANDÉ	*MISE EN GARDE*
		*L'extincteur à l'**eau** est utilisé sur des feux de combustible ordinaire tel que bois, papier, tissu, matelas, certains plastiques.*	*À ne pas utiliser sur des feux impliquant des liquides inflammables, des équipements sous tension, des feux de métaux tels que magnésium, lithium et autres... Évitez le gel.*
		*L'extincteur **AFFF** est utilisé sur des feux de combustible ordinaire de classe A ou de liquide inflammable. Sélectionner le type de mousse en fonction de la présence d'alcool ou non.*	*À ne pas utiliser sur des feux impliquant des équipements sous tension, des feux de métaux tels que magnésium, lithium et autres... Évitez le gel.*
		*L'extincteur à **l'eau distillée** est utilisé sur des feux de combustible ordinaire tel que bois, papier, tissu, matelas, certains plastiques et des équipements sous tension.*	*À ne pas utiliser sur des feux de liquide inflammable et des feux de métaux tel que magnésium, lithium et autres... Évitez le gel.*
		*L'extincteur **chimique à poudre** est utilisé sur des feux de combustible ordinaire de classe A, de liquide inflammable ou d'équipements sous tension. C'est l'extincteur le plus populaire.*	*À ne pas utiliser sur des feux de métaux tel que magnésium, lithium et chlore. Attention ! Agent d'extinction en poudre donc possibilité de contamination.*
		*L'extincteur à gaz **CO_2** est utilisé sur des feux de liquide inflammable ou d'équipements sous tension. Proposé pour la protection d'équipements spécifiques. Agent d'extinction refroidisseur sous forme de gaz. Cylindre à haute pression.*	*À ne pas utiliser sur des feux de combustible ordinaire, (classe A) et sur des feux de métaux tel que magnésium, lithium et autres... Possibilité de rallumage du feu, une fois que le gaz est évaporé.*
		*Les extincteurs à **poudre standard BC** et à poudre **purple K** sont utilisés sur des feux de liquide inflammable ou d'équipements sous tension. Le purple K est plus puissant et est utilisé sur les nappes de liquide inflammable.*	*À ne pas utiliser sur des feux de combustible ordinaire, (classe A) et sur des feux de métaux tel que du magnésium et autres... Peu utilisé de nos jours.*
		*Les extincteurs de **classe D** sont utilisés sur des feux de métaux. Choisir le type d'agent d'extinction selon qu'il s'agit de magnésium ou de lithium. Extincteur pour risques spéciaux.*	*À ne pas utiliser sur d'autre feux que pour celui spécifié.*
		À utiliser sur des feux de cuisine commerciale. Ex.: friteuses. Agent d'extinction compatible avec ceux des systèmes d'extinction automatique.	*À ne pas utiliser sur d'autre feux que pour celui spécifié.*

SYLPROTEC
9291Du Prado, St-Léonard, Qc, H1P 3H1
Tél.: 514-388-5551, 1-866-580-5551, Fax: 514-388-2040
WWW.sylprotec.com, email: info@sylprotec.com

LE TYPE D'EXTINCTEUR LE PLUS POPULAIRE

* Convient pour utilisation sur des feux de classe A, B, C.
  Non recommandé pour les feux de classe D *(feux de métaux).*
* Facile et sécuritaire dans leur utilisation.
* Fonctionne à des températures variant de -40° C à +48,9° C *(-40° F à +120° F)* permettant de l'utiliser dans des conditions difficiles.
* Utilisation sécuritaire sur les feux électriques. L'agent d'extinction et le boyau de décharge ne sont pas conducteurs d`électricité.
* La poudre contient un fort pourcentage de phosphate de monoammonium permettant de mieux éteindre le feu.
* Cylindre d'acier recouvert d'un fini émaillé de polyester cuit, résistant aux intempéries.
* Le cylindres a subi un test de résistance à la pression.
* Instructions de fonctionnement illustrées et faciles à suivre.
* Garantie cinq *(5)* ans sur le cylindre, excluant un usage abusif.

			DÉCHARGEMENT			DIAMÈTRE		LARGEUR		HAUTEUR		POIDS		TYPE DE SUPPORT	CYLINDRE	POIDS DE POUDRE
CODE	MODÈLE	COTE ULC	MÈT.	PIEDS	DURÉE (SEC.)	CM.	PO.	CM.	PO.	CM.	PO.	KG.	LBS	MURAL/ VÉHICULE	ALUM. OU ACIER	LBS
EXABC2.5	EXT. 2.5 LBS	1A,10BC	2.7-4.6	9-15	9	8.6	3.375	12.4	4.875	37.5	14.75	2.5	5.5	VEHICLE	STEEL.	2.5
EXABC5	EXT. 5 LBS	3A,40BC	3.7-5.5	12-18	14	10.8	4.25	18.4	7.25	41.6	16.375	4.5	10	WALL	STEEL	5
EXABC5VR	EXT. 5 LBS	3A,40BC	3.7-5.5	12-18	14	10.8	4.25	18.4	7.75	41.6	16.375	4.7	10.25	VEHICLE	STEEL	5
EXABC10	EXT. 10 LBS	4A, 80 BC	4.6-6.4	15-21	22	13	5.125	19.7	7.75	53.3	21	8.3	18.25	WALL	STEEL	10
EXABC20	EXT. 20 LBS	10A, 120 BC	4.6-6.4	15-21	26	19.1	7.5	22.2	8.75	53.8	21.25	15.2	33.5	WALL	STEEL	20

EXTINCTEURS À EAU SOUS-PRESSION A C

REMPLACE L'EXTINCTEUR AU HALON EN UTILISANT DE L'EAU DISTILLÉE

Testé selon UL 711 pour la classe C.
L'eau distillée vaporisée est le meilleur extincteur pour les feux de classe A, spécialement là où il existe des risques de feu électrique (classe C).Grâce à son boyau spécialement conçu, la vaporisation en gouttelettes fines d'eau distillée évite la possibilité de choc électrique. Car l'eau distillée ne conduit pas l'électricité contrairement à l'eau ordinaire. De plus, l'utilisation de l'extincteur à l'eau distillée est moins salissant que ceux à poudre. C'est pourquoi, il est idéal pour les endroits tels que les hôpitaux, les télécommunications, les chambres propres, les bureaux ayant beaucoup de matériels informatiques.

Protection idéale pour:
le milieu hospitalier,
milieu des télécommunications,
les chambres propres,
Les usines de fabrication
en électronique,
les bureaux, les fermes,...

* Convient pour une utilisation sur des feux de classe A et C.
  Non recommandé pour les feux de classe B et D. *(Feux de liquide inflammable ou feux de métaux).*
* Idéal pour les feux de matériaux combustibles tels que les papiers et le bois.
* Non toxique et non conducteur d'électricité.
* Facile et sécuritaire dans leur utilisation.
* Conçu pour être installé à l'intérieur. **Évitez le gel**, température d'opération: 4°C à 49°C.
* Le cylindre en acier inoxydable a subi un test de résistance à la pression.
* Instructions de fonctionnement illustrées et faciles à suivre.
* Garantie cinq *(5)* ans sur le cylindre, excluant un usage abusif.

			DÉCHARGEMENT			DIAMÈTRE		LARGEUR		HAUTEUR		POIDS		TYPE DE SUPPORT	NBR.DE GALONS
CODE	MODÈLE	COTE ULC	MÈT.	PIEDS	DURÉE (SEC.)	CM.	PO.	CM.	PO.	CM.	PO.	KG.	LBS	MURAL	GAL.
EXAC2.5	EXT. À EAU	2A:C	3-3.6	10-12	80	17.7	7	35.6	14	71	28	12.2	27	MURAL	2.5

SYLPROTEC
9291Du Prado, St-Léonard, Qc, H1P 3H1
Tél.: 514-388-5551, 1-866-580-5551, Fax: 514-388-2040
WWW.sylprotec.com, email: info@sylprotec.com

2014-02-04

EXTINCTEURS À GAZ REFROIDISSEUR CO^2 B C

* Convient pour une utilisation sur des feux de classe B, C.
  Non recommandé pour les feux de classe D *(feux de métaux)* et de classe A *(bois, papier).*
* Idéal pour les feux d'équipements électriques.
* N'endommage pas vos appareils, agent d'extinction propre, CO^2.
* Le CO^2 est sans danger pour la couche d'ozone.
* Facile et sécuritaire dans leur utilisation.
* Fonctionne à des températures variant de -40° C à + 48,9° C *(-40° F à +120° F)* permettant de l'utiliser dans des conditions difficiles.
* Le tuyau de déchargement n'est pas conducteur d'électricité. Donc, il assure la sécurité de l'opérateur.
* Cylindre fait d'un alliage spécial d'aluminium recouvert d'un fini émaillé de polyester cuit, résistant aux intempéries.
* Le cylindres a subi un test de résistance à la pression, selon les spécifications du CTC.
* Instructions de fonctionnement illustrées et faciles à suivre.
* Garantie cinq *(5)* ans sur le cylindre, excluant un usage abusif.

			DÉCHARGEMENT			DIAMÈTRE		LARGEUR		HAUTEUR		POIDS		TYPE DE SUPPORT	CYLINDRE	POIDS DE POUDRE
CODE	MODÈLE	COTE ULC	MÈT.	PIEDS	DURÉE (SEC.)	CM.	PO.	CM.	PO.	CM.	PO.	KG.	LBS		ALUM.	LBS
EXCO5	EXT. 5 LBS	5BC	2.4	8	8-11	13.6	5.3	27.9	11	43.9	17.3	6.16	13.6	MURAL	ALUM.	5
EXCO10	EXT. 10 LBS	10BC	2.4	8	8-12	17.7	7	33.7	13.5	37	14.6	12.6	27.9	MURAL	ALUM.	10
EXCO15	EXT. 15 LBS	10BC	2.4	8	8-11	17.7	7	33.7	13.5	66.8	26.3	16.9	37.4	MURAL	ALUM.	15
EXCO20	EXT. 20 LBS	10BC	2.4	8	11-15	20	8	36.8	14.5	66.8	26.3	21.9	48.5	MURAL	ALUM.	20

CE TYPE D'EXTINCTEUR EST COMPATIBLE AVEC LES SYSTÈMES DE HOTTE DE CUISINE

* Convient pour une utilisation sur des feux de cuisine.
* Pour les classe de feux A et K.
* Idéal pour les feux de cuisine commerciale, compatible avec les systèmes automatiques d'extinction.
* Facile et sécuritaire dans leur utilisation.
* Conçu pour être installé à l'intérieur. ÉVITEZ LE GEL.
* Cylindre fait d'acier inoxydable au fini miroir.
* Le cylindre a subi un test de résistance à la pression.
* Instructions de fonctionnement illustrées et faciles à suivre.
* Garantie cinq *(5)* ans sur le cylindre, excluant un usage abusif.

			DÉCHARGEMENT			DIAMÈTRE		HAUTEUR		POIDS		TYPE DE SUPPORT	CYLINDRE	NBR. DE GALONS
CODE	MODÈLE	COTE ULC	MÈT.	PIEDS	DURÉE (SEC.)	CM.	PO.	CM.	PO.	KG.	LBS	MURAL	ACIER INOX.	GAL.
EXK1.6	KS6000	2A-K	2.4-3.0	8-10	54	17.78	7	54	21.25			MURAL	ACIER INOX	1.59

SYLPROTEC
9291Du Prado, St-Léonard, Qc, H1P 3H1
Tél.: 514-388-5551, 1-866-580-5551, Fax: 514-388-2040
WWW.sylprotec.com, email: info@sylprotec.com

MODÈLE D570

* Utilisation sécuritaire sur les feux de copeaux, de magnésium ainsi que sur un déversement de plus de 1.13 cm (1/2 po.) de sodium ou de potassium ou même d'alliage de sodium et potassium.
* L'extincteur du modèle 570 contient une poudre de chlorite de sodium.
* Pressurisé avec de l'argon.

MODÈLE D571

* Agent d'extinction cuivré développé par la marine Américaine pour combattre les feux de lithium ou autres alliages de lithium.

* Utilisé sur des feux de classe D.
* Non recommandé pour les feux de classe A,B,C ET K.
* Facile et sécuritaire dans leur utilisation.
* Fonctionne à des températures variant de -40° C à +48,9° C *(-40° F à +120° F)* permettant ainsi de l'utiliser dans des conditions difficiles.
* Cylindre en acier recouvert d'un fini émaillé de polyester cuit, résistant aux intempéries.
* Muni d'un cône facilitant l'application efficace de la poudre.
* Instructions de fonctionnement illustrées et faciles à comprendre.
* Garantie 5 ans sur le cylindre, excluant un usage abusif.

			DÉCHARGEMENT			DIAMÈTRE		LARGEUR		HAUTEUR		POIDS		TYPE DE SUPPORT	CYLINDRE	POIDS DE POUDRE
CODE	MODÈLE	COTE ULC	MÈT.	PIEDS	DURÉE (SEC.)	CM.	PO.	CM.	PO.	CM.	PO.	KG.	LBS		ACIER	LBS
EXD570	570	D	0.9-1.83	3-6	28	17.8	7	40.64	16	70.5	27 3/4	24	53	MURAL	ACIER	30
EXD571	571	D	0.9-1.83	3-6	28	17.8	7	40.64	16	70.5	27 3/4	24	53	MURAL	ACIER	30

Attention! Les feux de classe D dégagent une chaleur intense. Pour s'assurer de l'extinction du feu, ne pas remuer tant et aussi longtemps que les matières en combustion ne sont pas refroidies. Nettoyer immédiatement après l'incendie toutes les pièces de métal ayant été en contact avec l'agent d'extinction car celui-ci est très corrosif.

CE TYPE D'EXTINCTEUR EST CONSIDÉRÉ DÉSUET

* Convient pour une utilisation sur des feux de classe A. Non recommandé pour les feux de classe B, C et D. *(Feux de liquide inflammable ou d'équipement sous tension électrique ou feux de métaux).*
* Idéal pour les feux de matériaux combustibles tels que les papiers et le bois.
* Facile et sécuritaire dans leur utilisation.
* Conçu pour être installé à l'intérieur. **Évitez le gel**.
* Cylindre fait d'acier inoxydable au fini miroir.
* Le cylindre a subi un test de résistance à la pression.
* Instructions de fonctionnement illustrées et faciles à suivre.
* Garantie cinq *(5)* ans sur le cylindre, excluant un usage abusif.

			DÉCHARGEMENT			DIAMÈTRE		LARGEUR		HAUTEUR		POIDS		TYPE DE SUPPORT	CYLINDRE	NBR. DE GALONS
CODE	MODÈLE	COTE ULC	MÈT.	PIEDS	DURÉE (SEC.)	CM.	PO.	CM.	PO.	CM.	PO.	KG.	LBS	MURAL	ACIER INOX.	GAL.
EXEAU2.5	EXT. À EAU	2A	12-15	40-50	50	17.7	7	22.8	9	62	24.5	12.2	27	MURAL	ACIER INOX.	2.5

SYLPROTEC
9291Du Prado, St-Léonard, Qc, H1P 3H1
Tél.: 514-388-5551, 1-866-580-5551, Fax: 514-388-2040
WWW.sylprotec.com, email: info@sylprotec.com

2014-02-04

ENSEMBLE POUR CAMION

Des couvertures sont recommandées pour protéger les extincteurs de l'eau, de la neige et des poussières. Fabriquées en vinyle de couleur rouge fluorescent et attachées par velcro. Ces couvertures sont ainsi résistantes, visibles et faciles pour dégager l'extincteur.

CE10BF

CVH-6

EXABC10

- Extra durable.
- Soudé solidement.
- Facile à ajuster.
- Muni d'une goupille de sécurité.

CODE	DESCRIPTION
CE10BF	Couverture inscription bilingue avec fenêtre en devanture , pour extincteur 10 lbs
CVH-6	Crochet pour extincteur 10 lbs extra robuste avec goupille de sécurité
EXABC10	Extincteur de type ABC 10 lbs (4A80BC)

CABINETS DE SURFACE POUR EXTINCTEURS

CODE	DESCRIPTION
EC1	Cabinet pour extincteur 20 lbs ou 2.5 gallons, 14 po. de large X 30 po. haut X 9 po. profond
EC2	Cabinet pour extincteur 10 lbs 10 po. de large X 24 po. haut x 6 po. profond
EC3	Cabinet pour extincteur 5 lbs 8 po. de large X 20.5 po. haut X 5.5 po. profond
EF1	Plastique frontal pour cabinet EC-1, dimension 27 7/8 po. X 13 15/16 po.
EF2	Plastique frontal pour cabinet EC-2, dimension 22 1/16 po. X 10 3/8 po.
EF3	Plastique frontal pour cabinet EC-3, dimension 15 po. X 7 3/4 po.
ECM	Marteau et chaîne pour cabinet de surface
E122A	Étiquette “BRISEZ LA VITRE”
ECS	Serrure pour cabinet de surface

CABINET EN ACIER AVEC AU DEVANT UN PLASTIQUE ET UN PETIT MARTEAU

* Nouveau fini lustré.
* Résiste à la rouille.
* Acier de large épaisseur.
* Serrure standard.
* À l’épreuve des petits voleurs.
* Méthode économique pour protéger vos extincteur.

ECM

ECS

CABINETS ENCASTRÉS POUR EXTINCTEURS

EC5 Cabinet encastré pouvant accommoder les extincteurs 5 lbs à poudre chimique. Pour les murs de 4 po. de profondeur avec un retour de 1 po. Acrylique de 4 po. X 13 po. inclus dans le panneau frontale. Dissimule les équipements tout en les rendant accessibles. Dimension; 8 po. large X 17 po. haut X 5 po. profond.
Pré peint, couche de fond gris.

EC6 Cabinet encastré pouvant accommoder les extincteurs 10 lbs à poudre chimique. Pour les murs de 4 po. de profondeur avec un retour de 1 po. Acrylique de 5 po X 20 po. inclus dans le panneau frontale. Dissimule les équipements tout en les rendant accessibles. Dimension; 9 po. large X 24 po. haut X 6 po. profond.
Pré peint, couche de fond gris.

EC7 Cabinet encastré pouvant accommoder les extincteurs 2.5 gal, 10 lbs et 20 lbs à poudre chimique. Pour les murs de 4 po de profondeur avec un retour de 1 po. et un acrylique frontale bombé. Dissimule les équipements tout en les rendant accessibles. Dimension; 14 1/2 po. large X 30 po. haut X 4 po. de profond.
Pré peint, couche de fond gris.

SYLPROTEC
9291 Du Prado, St-Léonard, Qc, H1P 3H1
Tél.: 514-388-5551, 1-866-580-5551, Fax: 514-388-2040
WWW.sylprotec.com, email: info@sylprotec.com

2014-02-04

DISPOSITIFS DE SÉCURITÉ

ECBKB

* Dispositif pour restreindre l'accès en cas d'urgence.
* Diminue le temps d'intervention.
* Fait en ABS durable.
* Dimension: 4 1/4 po. de diamètre par 1 1/4 po. de profond.

ECBKB-V Vitre de remplacement pour ECBKB.

ECST

* Dispositif pour protéger une station manuelle.
* Fait en plastique plus résistant que le métal.
* Avec coins arrondis pour un maximum de sécurité.
* S'ouvre facilement pour en cas de besoin.
* Protège de l'eau pour les installation extérieur.
* Fourni complet avec vis et ancrages.
* Dimension: 8 1/4 po. de haut X 7 1/2 po. large X 3 3/4 po. profond.

ECA

* Alarme conçue pour être installée dans un cabinet d'extincteur.
* Elle déclenche une alarme sonore lorsqu'on retire l'extincteur du cabinet.
* Pour les endroits où des conditions de vol et de vandalisme sont présentes.
* L'alarme est alimentée par une batterie 9 volts.

COUVERTURES POUR EXTINCTEURS

CODE	DESCRIPTION
CE10FF	Couverture française avec fenêtre pour extincteur 10 lbs
CE10F	Couverture française sans fenêtre pour extincteur 10 lbs
CE20FF	Couverture française avec fenêtre pour extincteur 20 lbs
CE10BF	Couverture bilingue avec fenêtre pour extincteur 10 lbs
CE20F	Couverture française sans fenêtre pour extincteur 20 lbs
CE20BF	Couverture bilingue avec fenêtre pour extincteur 20 lbs

CHOCHETS MURAUX POUR EXTINCTEURS

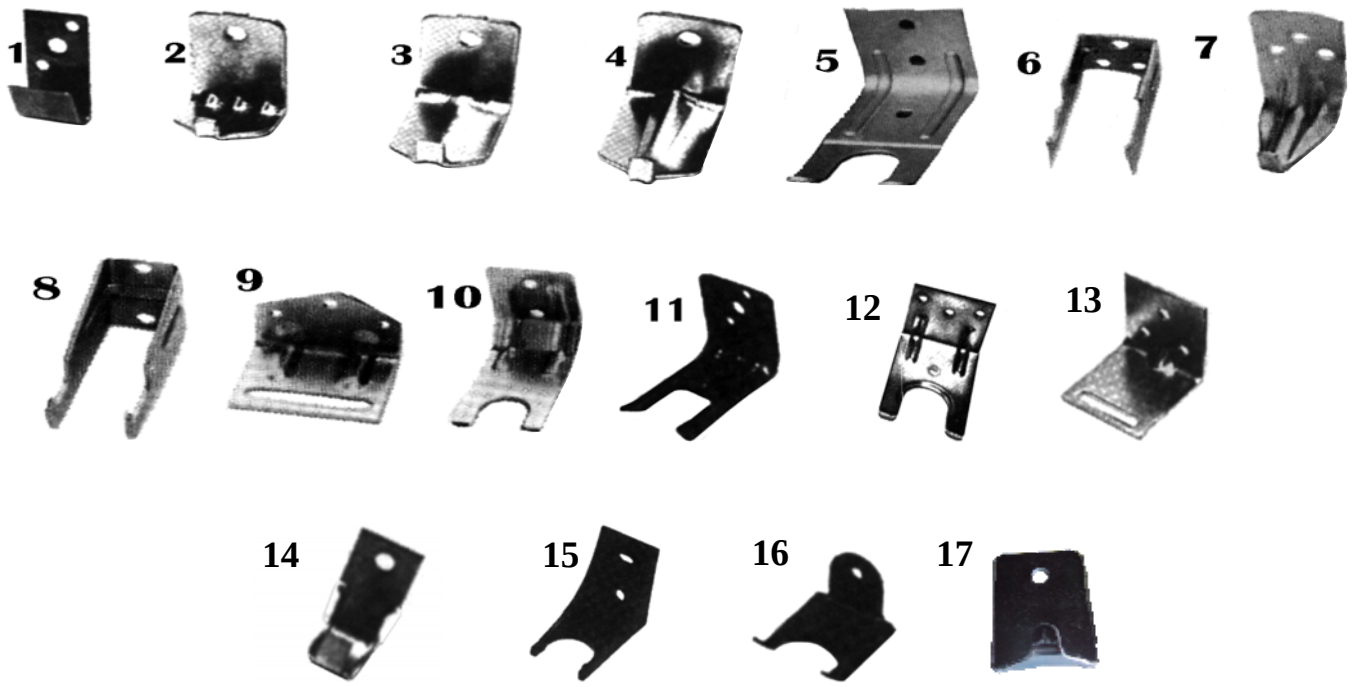

La sélection proposée comprend tous les modèles courants. Pour réaliser votre sélection, identifiez la marque et le format d'extincteur. Ex.: Extincteur de marque Pyrene, format de 10 lbs : crochet : #8.

#	CODE	DESCRIPTION	#	CODE	DESCRIPTION	#	CODE	DESCRIPTION
1	CUNIEP	Universel eau et poudre	7	CFL15	Flag 15-20 lbs CO_2 , eau	12	CSTF10	Stop-fire 7-10 lbs
2	CUNI5	Universel 5 lbs CO_2 poudre	8	CP10	Pyrene 10 lbs poudre	13	CAS4	Ansul Sentry 4 ½-9 lbs
3	CUNI15	Universel 10-15 lbs CO_2 poudre	8	CP20	Pyrene 20 lbs poudre	13	CAS10	Ansul Sentry 10-14 lbs
4	CUNI20	Universel 20 lbs CO_2 pouydre	9	CP2/10	Pyrene 10 lbs poudreCO_2	13	CAS20	Ansul Sentry 17-20 lbs
5	CDM2	Diamond, strike first 2.5-7 lbs	9	CP2/20	Pyrene 20 lbs poudre CO_2	14	CKPL	Kidde Pro-line
5	CDM10	Diamond, strike first 10 lbs	10	CP5	Pyrene 5lbs poudre	15	CK6	Kidde 6 lbs
5	CDM20	Diamond, strike first 17-20 lbs	10	CP2.5MR	Pyrene 2.5 lbs poudre	16	CBZ	Badger zytel
6	CFL5	Flag 5 lbs poudre	11	CAM5	Amerex 5-6 lbs	17	CB5	Buckeye 5 lbs
7	CFL5C	Flag 5 lbs CO_2	11	CAM2	Amerex 1 1/4-2 1/2 lbs	17	CB10	Buckeye 10 lbs
7	CFL10	Flag 10 lbs CO_2 poudre	11	CAM10	Amerex 5-13 lbs	17	CB20	Buckeye 20 lbs

SYLPROTEC
9291 Du Prado,St-Léonard, Qc, H1P 3H1
Tél.: 514-388-5551, 1-866-580-5551, Fax: 514-388-2040
WWW.sylprotec.com, email: info@sylprotec.com

CROCHETS DE TYPE VÉHICULE POUR EXTINCTEURS

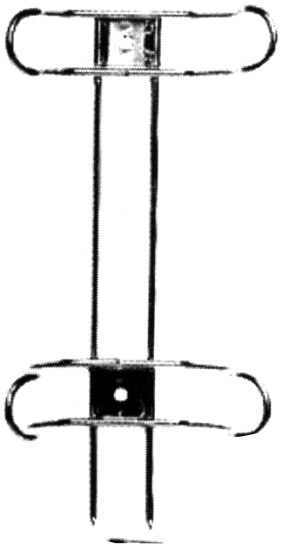

CROCHETS À RESSORTS

PASSE PARTOUT

CODE	MARQUE D'EXTINCTEUR
CUN	Crochet universel pour extincteur portatif de 2.5 à 2.75 lbs
CUN5	Crochet universel pour extincteur portatif de 5 à 6 lbs

CROCHETS VÉHICULES « HEAVY DUTY »

CVH	Crochet pour cylindre de 4 po. à 4 1/2 po., modèle de 5 lbs
CVH-5	Crochet pour cylindre de 4 3/4 po. à 5 1/4 po., modèle de 10 lbs
CVH-6	Crochet pour cylindre 5 1/2 po. à 6 po., particulièrement le modèle de 10 lbs Flag
CVH-7	Crochet pour cylindre 6 1/4 po. à 6 3/4 po., modèle de 20 lbs
CVH-8	Crochet pour cylindre 6 3/4 po. à 7 1/4 po., modèle de 20 lbs extra gros
CVHC	Coussinet de caoutchouc pour crochet, pour tout type, non illustré
CVHPIN	Goupille de sécurité pour tout type

ROBUSTE!

CVHPIN

CVHC

- Extra durable.
- Soudé solidement.
- Facile à ajuster.
- Muni d'une goupille de sécurité.

BOYAUX D'INCENDIE D'INTÉRIEUR ET ACCESSOIRES

Les boyaux sont prévus pour la protection des bâtiments. Il est important de mentionner que ces boyaux ne sont pas conçus pour les usages intensifs. Ils sont destinés aux cabinets incendies. Pour choisir la grandeur appropriée, mesurez la grandeur du bâtiment et soustraire de votre calcul 25 pieds de longueur. Par exemple: un boyau de 75 pieds couvre un rayon de 100 pieds. Nous disposons aussi de boyaux à usage intensif.

* Diamètre de 1 1/2 po.
* 100 % synthétique, ne moisit pas.
* Compact.
* Léger.
* Testé à 250 lbs/po^2.

B50	50 pi. X 1 1/2 po., plié à 15 pins, couplé en laiton
B75	75 pi. X 1 1/2 po., plié à 19 pins, couplé en laiton
B100	100 pi. X 1 1/2 po., plié à 24 pins, couplé en laiton

LANCE POUR BOYAUX EN POLYCARBONATE, ULTRA RÉSISTANT

IBPL

LISTED

LISTED

IBPL1

IBPL	Lance 1 1/2 po., jet ajustable, approuvé ULC, pour feux A, B, C, 78 gpm à 100 psi (max)
IBNG15	Joint d'étanchéité pour lance 1 1/2 po.
IBPL1	Lance 1 po., jet ajustable

CLÉ POUR BOYAUX

IC15 IC21 IC25 IC250H IC250K

IC15	Clé universelle pour accouplement de 1 1/2 po.
IC21	Clé Trinale
IC25	Clé universelle accouplement de 1 1/2 à 3 po.
IC250H	Clé combinée pour accouplement boyau et prise d'eau
IC250K	Clé combinée pour accouplement boyau et valve à gaz

SYLPROTEC
9291 Du Prado, St-Léonard, Qc, H1P 3H1
Tél.: 514-388-5551, 1-866-580-5551, Fax: 514-388-2040
WWW.sylprotec.com, email: info@sylprotec.com

SYSTÈMES D'ANCRAGE POUR BOYAUX

IBDHER

DÉVIDOIRE EXTRA ROBUSTE

* Ce support est conçu pour contenir un boyau de 100 pi. de 1 1/2 po. ou 50 pi. de 1 1/2 po. De type industriel.
* De construction solide, idéal pour les endroits où une protection supplémentaire est requise.
* Dimension 23 po. X 15 po. X Accès facile au boyau grâce au ressort du support supérieur.
* Boyau mieux protégé des chariots élévateurs.

IBD18

IBDHER	Dévidoir extra robuste pour boyau d'incendie
IBD18	Dévidoir circulaire jusqu'à 75 pi. de boyau, diamètre 18 po.
IBD24	Dévidoir circulaire jusqu'à 100 pi. de boyau, diamètre 24 po.

IBDJF

IBDPH

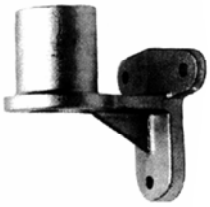

IBD100

IBDE

IBD100	Dévidoir horizontal pour 75 pi. X 1 1/2 po, et 100 pi. X 1 1/2 po. ULC
IBDPH	Pignon pour dévidoir horizontal # IBD100
IBDPIN	Pin pour dévidoir horizontal, 3 3/4 po. de long
IBD100P	Support en acier pour cabinet à boyau de 100 pieds de long
IBDJF	Jonction filetée pour dévidoir horizontal
IBDE	Étrangleur pour boyau

IBD100P

IBC75

IBCH75

IBC75	Couverture pour dévidoir circulaire 75 pieds
IBC100	Couverture pour dévidoir circulaire 100 pieds
IBCH75	Couverture pour dévidoir horizontal 75 pieds
IBCH100	Couverture pour dévidoir horizontal 100 pieds

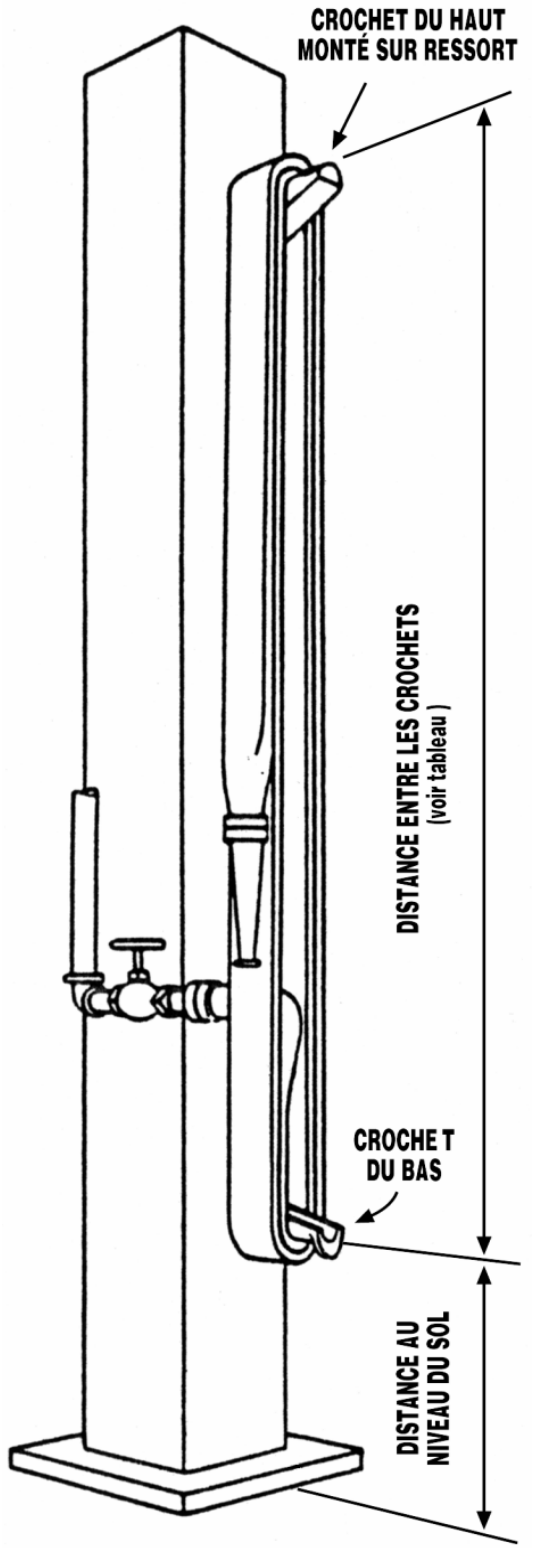

IBTARA

* Accès facile au boyau grâce au ressort du support supérieur.
* Boyau mieux protégé des chariots élévateurs.
* Protège plus longtemps la vie de votre boyau que les dévidoirs horizontaux.
* Pour boyau de 1 1/2 po. à 2 1/2 po. de diamètre.

INSTRUCTIONS RELATIVES À L'INSTALLATION
Distance entre les supports

	Boyaux 50 pi.	Boyaux 75 pi.	Boyaux 100 pi.
Nbre de tours 2	12 pi.		
Nbre de tours 3	8 pi.	12 pi.	
Nbre de tours 4	6 pi.	9 pi.	12 pi.

SYLPROTEC
9291 Du Prado, St-Léonard, Qc, H1P 3H1
Tél.: 514-388-5551, 1-866-580-5551, Fax: 514-388-2040
WWW.sylprotec.com, email: info@sylprotec.com

BOUCHONS ET RÉDUCTEUR

RÉDUCTEURS ET BOUCHONS EN BRASSE OU CHROMÉS
**spécifiez le type de filet lors de la commande*

ICC250B

ICC2515

ICC250C

QST :Québec Standard est le type de filet le plus usuel

ICC250B	Bouchon 2 1/2 po., avec chaîne filet, NFLS, NS, CSA, QST, WCT, AMA, BC
ICC2515	Réducteur 2 1/2 po. à 1 1/2 po., filet, CAS, QST, NS, NFLD, WCT, AMA, BC
ICC250C	Couvert de siamoise chromé, dimension de 2 1/2 po. fileté avec chaîne, tel que ICC250

BOUCHONS POUR SIAMOISE

ICC250

ICCPAC

ICCPCB

ICC250F

ICC251

ICC150

ICC250	Couvert de siamoise 2 1/2 po, universel
ICCPAC	Couvert de siamoise 2 1/2 po, économique
ICCPBC	Couvert de siamoise 2 1/2 po, jetable

ICC250F	Bouchon fileté intérieur pour siamoise 2 1/2 po.
ICC150	Bouchon fileté pour 1 1/2 po. avec chaîne
ICC251	Bouchon fileté 2 1/2 po. pour siamoise en plastique

BOYAUX INCENDIE SPÉCIALISÉS

BMH

* Boyau à enveloppe simple avec doublure en polyuréthane.
* Enveloppe fabriqué de fibre de polyester.
* 100 % synthétique, ne moisit pas.
* Léger et très flexible.
* Disponible en diamètre de 1 1/2 po. ou 2 1/2 po.
* Disponible en longueur de 50, 75 ou 100 pieds.

CODE	DESCRIPTION
BMH	Boyau Mill hose 1 1/2 po. X 50 pieds, avec accouplement en laiton
BMH-100	Boyau Mill hose1 1/2 po. X 100 pieds, avec accouplement en laiton

BFLEX

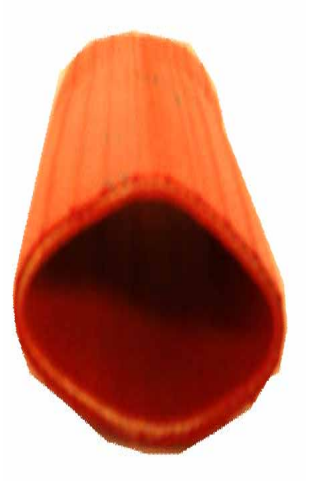

* Boyau à enveloppe simple.
* Fabriqué d'un caoutchouc résistant aux huiles.
* Incorpore une fibre synthétique qui en améliore sa résistance.
* Résistant à la chaleur et peut être utiliser jusqu'à –40 °C.
* Recommandé pour les usines de produit chimiques, les raffineries…
* Disponible en diamètre de 1 1/2 po. ou 2 1/2 po.
* Disponible en longueur de 50 ou 100 pieds.

CODE	DESCRIPTION
BFLEX	Boyaux Multiflex, 1 1/2 po. X 50 pieds, avec accouplement en laiton
BFLEX-100	Boyaux Multiflex, 1 1/2 po. X 100 pieds, avec accouplement en laiton

BWASH

* Boyau à double enveloppe conçu pour des conditions extrême.
* Idéal pour laver les garages intérieurs, les rues des municipalités ou les milieux de la construction.
* 100 % polyester synthétique, ne moisit pas.
* Flexible jusqu'à -55 degré C (-67 degré F)
* Résistant au produits chimique, huile, gaz et aux rayons UV.

CODE	DESCRIPTION
BWASH	Boyau ultra résistant 1 1/2 po. X 50 pieds, avec accouplement en laiton
BWASH-100	Boyau ultra résistant 1 1/2 po. X 100 pieds, avec accouplement en laiton

SYLPROTEC
9291 Du Prado, St-Léonard, Qc, H1P 3H1
Tél.: 514-388-5551, 1-866-580-5551, Fax: 514-388-2040
WWW.sylprotec.com, email: info@sylprotec.com

BOYAUX INCENDIE SPÉCIALISÉS

- Boyau à enveloppe double.
- Enveloppe fabriqué de polyester.
- 100 % synthétique, ne moisit pas.
- Léger et très robuste.
- Recommandé pour service intense tels que les services d'incendie…
- Diamètre intérieur plus grand pour un débit maximum et perte de charge minimum.
- Flexible jusqu'à des température de –50° C.
- Disponible en diamètre de 1 1/2 po. ou 2 1/2 po.
- Disponible en longueur de 50 ou 100 pieds.

DOUBLE JACKET

CODE	DESCRIPTION
BXL	Boyaux double enveloppe 1 1/2 po. X 50 pieds, avec accouplement en aluminium
BXL-100	Boyaux double enveloppe 1 1/2 po. X 100 pieds, avec accouplement en aluminium
BXL2.5	Boyaux double enveloppe 2 1/2 po. X 50 pieds, avec accouplement en aluminium

SUPPLÉMENT POUR RACCOUPLEMENT EN PYROLITE

FICHE TECHNIQUE			
Diamètre intérieur	mm po.	38 mm 1 1/2 po.	65 mm 2 1/2 po.
Diamètre int. du raccordement	po.	1 15/16 po.	3 po.
Épreuve de pression	kpa lb/po^3	5600 800	5600 800
Épreuve de pression en service	kpa lb/po^3	2800 400	2800 400
Pression d'éclatement	kpa lb/po^3	8400 1200	8400 1200
Poids sans accouplement	lb/50 pi.	10.5	18

ÉCLAIRAGE D'URGENCE

LU36/2MT

* Approuvée par ACNOR C.S.A.
* Accumulateur scellé au bioxyde de plomb.
* Aucun entretien.
* Relais à l'épreuve de la poussière.
* Alimentation 120 Volts AC.
* Munie de 2 phares de 9 watts DC.

LU36C

LUM

LU36/2MT	Unité 6 Volts, 36 Watts, munie de 2 phares de 9 Watts DC.
LU36C	Unité d'éclairage avec luminaire sortie et 2 phares de 9 Watts DC.
LUM	Luminaire sortie en acier simple et double face
LU12160/2MT	Unité 12 Volts, 160 Watts, munie de 2 phares de 9 Watts DC.
LU12200/2MT	Unité 12 Volts, 200 Watts, munie de 2 phares de 9 Watts DC.
LU12360/2MT	Unité 12 Volts, 360 Watts, munie de 2 phares de 9 Watts DC.
LU24720/2MT	Unité 24 Volts, 720 Watts, munie de 2 phares de 9 Watts DC.

ÉCLAIRAGE D'URGENCE ANTI-EXPLOSION

LU72EXP

* Éclairage d'urgence anti-explosion.
* Approuvé par ACNOR (CSA), classe 1 division 1.
* Pour les endroits où des conditions d'explosion sont présentes.
* Alimentation 120 Volts AC.
* Muni d'un phare contenant 2 ampoules 12 V DC.
* Construction solide en acier.
* Nécessite une installation conforme au code électrique.
  (consulter un maître électricien pour l'installation).

LU72EX	Unité d`éclairage d'urgence 120 volts AC anti-explosion

LUMEX

* Luminaire Sortie anti-explosion.
* Pour les endroits où des conditions d'explosion sont présentes.
* Aucun branchement électrique nécessaire, s'alimente par lui-même par le biais de l'énergie nucléaire.
* Installation de type mural ou au plafond.
* D'une durée de vie de 10 ans.
* Approuvé par Énergie Atomique du Canada.

LUMEX	Luminaire sortie simple face au tritium anti-explosion, 10 ans

SYLPROTEC
9291 Du Prado, St-Léonard, Qc, H1P 3H1
Tél.: 514-388-5551, 1-866-580-5551, Fax: 514-388-2040
WWW.sylprotec.com, email: info@sylprotec.com

BATTERIES ET AMPOULES DE REMPLACEMENT

CODE	DESCRIPTION	LONG.	LARG.	HAUT.
LB65	Batterie 6V, 5 A/H, 27 W	6.6 cm.	4.2 cm.	10.5 cm.
LB67	Batterie 6V, 7 A/H, 42 W	15 cm.	3 cm.	9.4 cm.
LB612	Batterie 6V, 12 A/H, 72 W	15 cm.	5 cm.	9.4 cm.
LB127	Batterie 12V, 7 A/H, 84 W	15 cm.	6.5 cm.	9.4 cm.
LB1218	Batterie 12V, 18 A/H, 216 W	18 cm.	6 cm.	17 cm.
LB1226	Batterie 12V, 26 A/H, 312 W	18 cm	7.6 cm	12.8 cm
LB1240	Batterie 12V, 40 A/H, 420 W	20 cm.	13 cm.	18.3 cm.
LB1270	Batterie 12V, 70 A/H, 840 W	26 cm.	16.7 cm.	24.5 cm.
AUTRES MODÈLES DISPONIBLES SUR DEMANDE				

1	LA130P	Ampoule base petite, 15T6, 130 Volts
2	LA130M	Ampoule base moyenne, 20T65, 130 Volts
3	LA130G	Ampoule grosse base, T10, 130 Volts
4	LA169	Ampoule 6 Volts, 9 Watts pour LUMT1/LUMT2
4	LA129	Ampoule 12 Volts, 9 Watts pour LUMT1/LUMT2
4	LA249	Ampoule 24 Volts, 9 Watts pour LUMT1/LUMT2
5	LA69E	Ampoule 6 Volts, 9 Watts pour EMERGILITE
5	LA129E	Ampoule 12 Volts, 9 Watts pour EMERGILITE
5	LA249E	Ampoule 24 Volts, 9 Watts pour EMERGILITE

LALED	Ampoules pour base *(15t6), pqt de 2. Longévité de 25 ans*

PHARES À DISTANCE

LUMT1	Phare à distance simple 12V, 9 Watts
LUMT2	Phare à distance double 12V, 18 Watts

SÉCURITÉ RÉSIDENTIELLE, DÉTECTEURS

DETEC9V

DETEC2A

DETEC3A

DETECAC

DETECAC9V

DETEC3G

CODE	DESCRIPTION
DETEC9V	Détecteur de fumée à ionisation, alimenté par une batterie 9 volts (DC) ci-incluse
DETEC2A	Détecteur combiner fumée et (CO), alimenté par 2 batteries AA ci-incluse
DETEC3A	Détecteur de monoxyde de carbone (CO), alimenté par 3 batteries AA ci-incluse
DETECAC	Détecteur de fumée alimenté par le 120 volts AC
DETECAC9V	Détecteur de fumée alimenté par le 120 volts AC et batterie 9 volts (DC) ci-incluse
DETEC3G	Détecteur 3 gaz digital alimenté par le 120 volts AC et batterie 9 volts (DC) ci-incluse

CODE	DESCRIPTION
LBAA	Batterie AA alcaline 1.5 volts
LB9	Batterie alcaline 9 volts

CECI POURRAIT ÊTRE VOTRE SEULE CHANCE DE SURVIE

SYLPROTEC
9291 Du Prado, St-Léonard, Qc, H1P 3H1
Tél.: 514-388-5551, 1-866-580-5551, Fax: 514-388-2040
WWW.sylprotec.com, email: info@sylprotec.com

LL01

LL02

LL03

LL04

LL05

KITEVACU

LL01	Lampe de poche UK au xénon style crayon
LL02	Lampe de poche UK au xénon CL1, DIV2
LL03	Lampe de poche Energizer résistante à l'eau
LL04	Lampe de poche économique
LL05	Lampe de poche Energizer Hard case professionelle

Ensemble pour évacuation de bâtiment.
Comprend les éléments suivant:
1 Trousse trauma ceinture, # TRAUMAC
1 Brassard de nylon 14 po. avec bande, # VS14
1 Sifflet, # PSIFFLET
1 Lampe de poche UK au xénon, # LL02

Nous aimerions attirer votre attention sur les échelles de sauvetage en chaîne. En cas d'incendie, elles pourraient être votre seule chance de survie. Si vous croyez avoir des conditions nécessitant l'utilisation de ces équipements, veuillez nous contacter.

Life Ladder ™

ECHELLE	Échelle de 13 pi en chaîne
ECHELLE-25	Échelle de 25 pi en chaîne

CECI POURRAIT ÊTRE VOTRE SEULE CHANCE DE SURVIE